MỐI NỐI VÌ (BỘ 3 GÔNG)
(1:10)

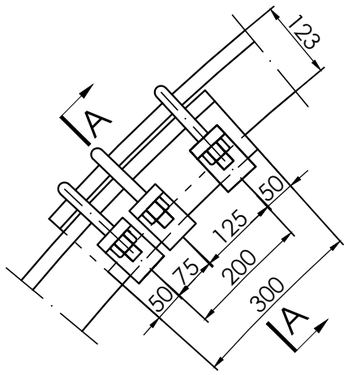

A - A
(1:5)

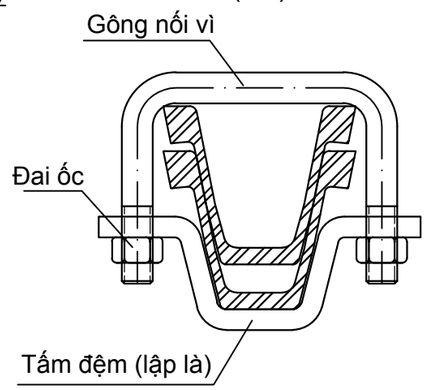

GÔNG NỐI VÌ THÉP SVP-27
(1:5)

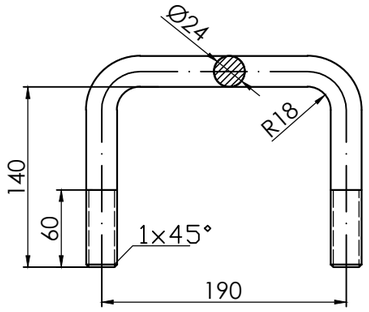

BỘ GIẰNG VÌ CHỐNG
(1:5)

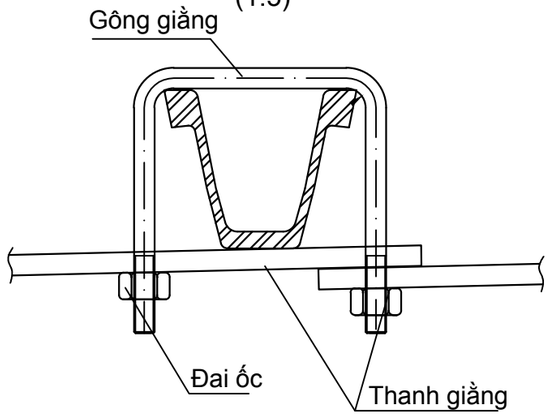

TẤM ĐỆM (LẬP LÀ) VÌ THÉP SVP-27
(1:5)

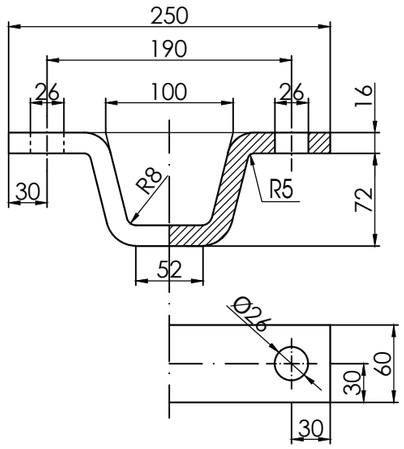

GÔNG GIẰNG VÌ THÉP SVP-27
(1:5)

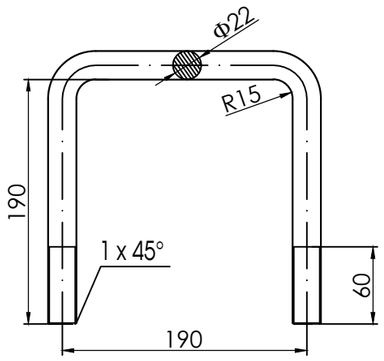

THANH GIẰNG
(1:5)

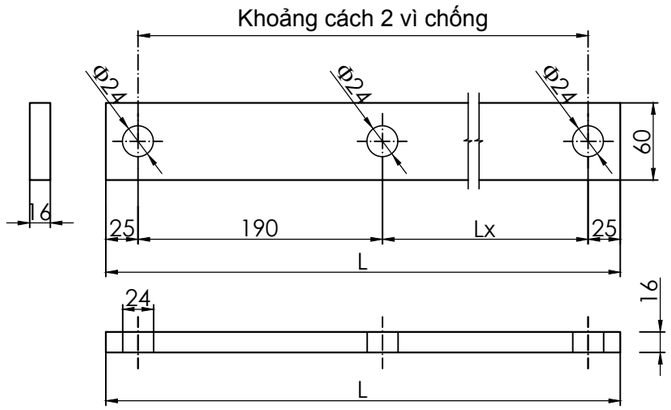

THỐNG KÊ VẬT LIỆU CHO 1 BỘ MỐI NỐI VÌ THÉP SVP-27

SỐ TT	TÊN CHI TIẾT	ĐƠN VỊ	SỐ LƯỢNG	KHỐI LƯỢNG, kg		GHI CHÚ
				ĐƠN VỊ	TOÀN BỘ	
1	Gông thép Ø24 L=470mm	Cái	3	1,67	5,01	
2	Tấm đệm (lập là), 350x60x16mm	Cái	3	2,64	7,92	
3	Đai ốc M24	Cái	6	0,107	0,642	
	Tổng				13,572	

THỐNG KÊ VẬT LIỆU CHO 1 BỘ GÔNG GIẰNG VÌ THÉP SVP-27

SỐ TT	TÊN CHI TIẾT	ĐƠN VỊ	SỐ LƯỢNG	KHỐI LƯỢNG, kg		GHI CHÚ
				ĐƠN VỊ	TOÀN BỘ	
4	Gông thép Ø22, L=570mm	Cái	1	1,7	1,7	
5	Đai ốc M22	Cái	2	0,07677	0,153	
	Tổng				1,853	

THỐNG KÊ CÁC KÍCH THƯỚC THANH GIẰNG

STT	BƯỚC CHỐNG (mm)	CHIỀU DÀI, mm		KHỐI LƯỢNG 01 THANH GIẰNG (kg)	KHỐI LƯỢNG 01 BỘ THANH GIẰNG (kg)
		Lx	L		
1	275mm	85	325	2,45	4.30
2	380mm	190	430	3,24	5,09
3	426mm	236	476	3,59	5,44
4	500mm	310	550	4,14	5,99
5	700mm	510	750	5,65	7,50

GHI CHÚ:

1 - Gông nối, gông giằng vì chống sử dụng thép CB300-T (TCVN 1651-1:2018; TCVN 1916-1995)

2 - Đai ốc sử dụng độ bền cấp 05 theo tiêu chuẩn TCVN 1916-1995, TCVN 1896-76

3 - Thanh giằng, tấm đệm vì chống sử dụng thép XCT38 (TCVN 1765-75; TCVN 10351:2014; TCVN 5709:2009)

TẬP ĐOÀN CÔNG NGHIỆP THAN - KHOÁNG SẢN VN CÔNG TY CỔ PHẦN TƯ VẤN ĐẦU TƯ MỎ VÀ CÔNG NGHIỆP-VINACOMIN				KHAI THÁC HẦM LÒ DƯỚI MỨC -150 -MỎ MẠO KHÊ		
				LÒ DỌC VỈA VẬN TẢI MỨC -230 LC TB.I-7V-1		
Giám đốc	Lê Văn Duẩn			CHẾ TẠO BỘ MỐI NỐI VÀ BỘ THANH GIẰNG VÌ CHỐNG THÉP SVP-27		
Phó GĐ	Nguyễn Việt Hùng					
CNĐA	Trần Ngọc Hùng					
Trưởng phòng	Lê Chí Kiên					
Kiểm tra	Lê Chí Kiên					
Chủ trì thiết kế	Trần Văn Điều			GĐTK	Tỷ lệ	PTK
Thiết kế	Trần Văn Điều			TKBVTC	1:5	XDM

H110S - 3XM - 256 - 03